Zubehör
AC Stromwandler (max Kabel ϕ 23mm)
Type CTD-1X

- **Kabel und Stromschienen Stromwandler**
- **Klasse 0.5 , Ströme von 40 bis 300 A**
- **Adaptierbarer DIN-Schienen Clip**
- **Adaptierbare Panelmontage Clips**
- **2 isolierte Kabel/Stromschienen Fixierschrauben**
- **2fach Schraubklemme (bis zu 8-Aderanschluss)**
- **Plombierbare Klemmenabdeckung**

Produkt Beschreibung

Kabel/Stromschienen Stromwandler mit DIN-Schienen/Strom-Schienen und Panelmontage Möglichkeit.

Primär Strombereiche von 40 A bis 300 A.

Bestellschlüssel

CTD-1X 100 5A XXX

Model
Primär Strom
Sekundär Strom
Option

Zubehör:

CTD-kit

Typen Wahl

Primär Strom	Sekundär Strom	Option
40 bis 300A (Siehe Bereichstabelle)	**1A** **5A**	**XXX:** keine **XTX:** Tropenfest

Technische Daten Eingang

Betriebsfrequenz	45 bis 65 Hz
Max. Systemspannung	0.72 kV
Nennisolationsspannung	3 kV/1 min. @ 50 Hz
Insolationsklasse	E (max 75°C)
Nenn-Kurzzeitstrom I_{th} I_{dyn}	 Typisch 100 I_n /1 s 2.5 I_{th} Der thermische Kurzzeitstrom I_{th} wird in jedem Fall durch Kabel bzw. Stromschienendimension begrenzt
Erweiterte Strombemessung	120%
SIcherheitsfaktor (FS)	≤ 5 (Klasse: 0.5, 1 und 3)

Allgemeine technische Daten

Standards	EN60044-1
Gehäuse	ABS, selbstlöschend: UL 94 V-0
Montage	DIN-Schiene Stromschiene und Panelmontage
Standard Zubehör	2 Klemmblockschrauben 2 Klemmblockabdeckungen (plombierbar) 2 Panelmontagewinkel 1 DIN Schienenadapter
Optionales Zubehör	CDT-kit: 4 Kabel/Stromschienen-befestigungsschrauben. 4 Kunststoffisolierkappen für Kabel/Stromschienenbefestigungs-schrauben. 2 Panelmontage winkel.
Sonderversionen	1 A Sekundär Strom, Tropenfest
Betriebstemperatur	-25°C bis +60°C (-13°F bis 140°F) (R.H. < 90% nicht kondensierend @ 40°C)
Lagertemperatur	-30°C bis +70°C (-22°F bis 158°F) (R.H. < 90% nicht kondensierend @ 40°C)
Anschlüsse Aderquerschnitt Min/Max Befestigungsmoment	Schraubanschluss 1.5 bis 6 mm^2 1.2 bis 3 Nm
Schutzklasse	IP00 IP20 (mit plombierbaren Klemmabdeckungen)
Kabeldurchmesser	Max. 23 mm
Stromschienendimension	Max. 20x5 mm
Gewicht	150 bis 200 g

Technische Daten Ausgang

Nenn-Sekundärstrom	5 A oder 1 A

CARLO GAVAZZI

Bereichstabelle

Model CTD-1X von 40A bis 100A			
Primär Strom	Bürde (VA)		
A	CL 0.5	CL 1	CL 3
40			1
50		1	1.25
60		1.25	1.5
70		1.5	1.75
75	1	1.25	1.75
80	1.25	1.5	2
100	1.5	1.75	2.25

Model CTD-1X von 120A bis 300A			
Primär Strom	Bürde (VA)		
A	CL 0.5	CL 1	CL 3
120	1.75	2	2.5
125	2	2.25	2.75
150	2.25	2.5	3
160	2.5	2.75	3.25
200	3	3.25	3.75
250	4.5	4.75	5.25
300	6	6.25	6.75

Vorteile

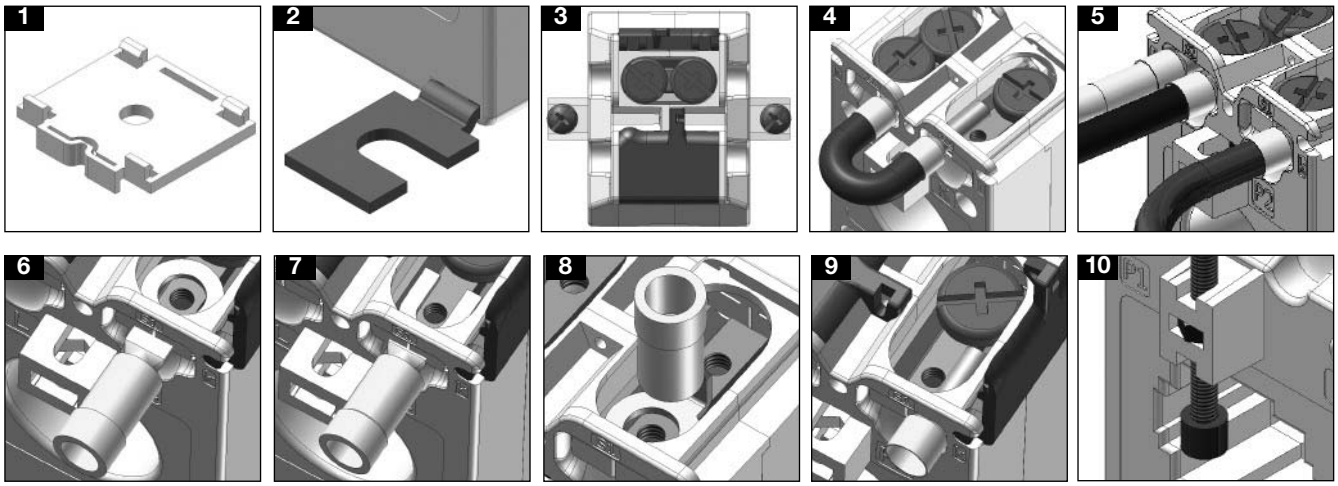

- Einfache und schnelle Montage auf DIN Schiene oder Montageplatte (siehe Fig. 1-2).
- Berührungsschutzabdeckung der Schrauben durch plombierbare Abdeckung, welche immer maximale Sicherheit garantieren (siehe Fig. 3).
- Brückung des Stromwandlerausganges ohne Änderung der Sekundärverdrahtung möglich, um Ausgangsüberspannungen während Instandhaltungsarbeiten oder Installation (siehe Fig. 4).
- Einfacher Ausgangs und Erdanschluss (siehe Fig. 5).
- Anschluss jegilcher Art von Kabelschuhen bzw. Aderendhülsen möglich (siehe Fig. 6-7-8-9).
- Befestigungsschrauben mit Isolierkappen garantieren eine feste und sichere Befestigung der Stromwandler auf Stromschienen (siehe Fig. 10).

Schaltbild

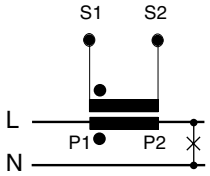
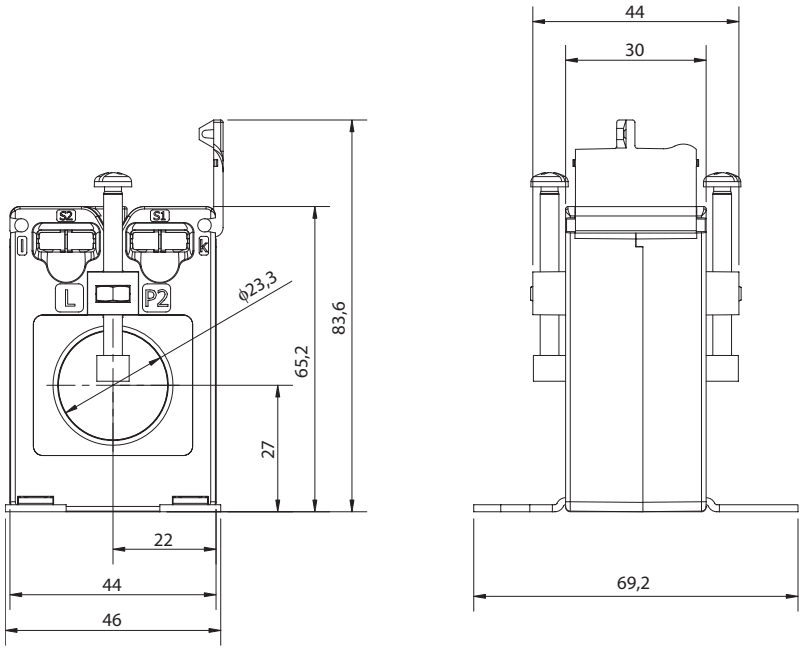
Abmessungen (mm)